Quantum

Guide d'utilisation Guide d'utilisation Guide d'utilisation Guide d'utilisation

Système de stockage interne Travan 20 Go

Travan 20

50002766

Quantum Système de stockage interne Travan 20 Go, P/N 50002766, Mai 2005
Fabriqué aux États-Unis.

Le présent manuel est fourni « en l'état », sans aucune garantie expresse ou tacite, et notamment sans garantie tacite de qualité marchande ou d'aptitude à l'emploi. Quantum Corporation peut modifier la présente publication à tout moment et sans préavis.

DÉCLARATION SUR LES DROITS D'AUTEUR

Copyright 2005 - Quantum Corporation. Tous droits réservés.

Les droits de copie du présent manuel sont soumis à la loi sur les droits d'auteur. Toute copie ou adaptation sans l'autorisation écrite préalable de Quantum Corporation est interdite par la loi et constitue une infraction répréhensible de la loi.

DÉCLARATION SUR LA MARQUE COMMERCIALE

Quantum et son logo sont des marques déposées de Quantum Corporation. D'autres marques appartenant à d'autres sociétés peuvent être mentionnées.

Table des matières

Chapitre 1 **Introduction** **1**

À propos du lecteur de bande Travan 2
Éléments nécessaires pour l'installation 2
Lecteurs ATAPI 3
Lecteurs SCSI 3
Précautions importantes 3

Chapitre 2 **Installation d'un lecteur ATAPI** **5**

Examinez votre ordinateur 5
Réglez les cavaliers maître/esclave 7
Installez ou enlevez les pattes de fixation 8
Montez le lecteur 9
Raccordez votre lecteur de bande au port IDE secondaire 9
Connectez le câble d'alimentation 11
Vérifiez tous les câbles de votre système informatique 11
Réinstallez le couvercle de l'ordinateur 12

Chapitre 3 **Installation d'un lecteur SCSI** **13**

Définissez le numéro d'identification SCSI du lecteur 13
Vérifiez la terminaison SCSI 14
Vérifiez les options SCSI supplémentaires 15
Installez ou enlevez les pattes de fixation 16
Montez le lecteur 17
Branchez le lecteur dans la carte hôte SCSI 18
Connectez le câble d'alimentation 19
Vérifiez tous les câbles de votre système informatique 19
Réinstallez le couvercle de l'ordinateur 19

Chapitre 4 **Utilisation et entretien** **21**

Chargement et éjection des cartouches 21
Manipulation des cartouches Travan 22
Tension des bandes 23
Nettoyage du mécanisme du lecteur de bande 24
Réglage du commutateur de protection contre l'écriture 25
Cartouches recommandées 26

Chapitre 5 **Dépannage** **27**

Dépannage des problèmes d'installation 27
Dépannage de l'installation (lecteurs SCSI) 28
Dépannage relatif à l'utilisation de bandes 29

Chapitre 1

Introduction

Ce manuel contient des instructions relatives à l'installation de votre nouveau lecteur de bande TapeStor Travan 20 Go. Deux jeux d'instructions sont fournis pour l'installation : l'un pour les lecteurs ATAPI et l'autre pour les lecteurs SCSI.

Ce manuel décrit également l'utilisation du lecteur de bande et son entretien ainsi que celui des cartouches.

Remarque : Chaque fois qu'un numéro de page est indiqué dans ce manuel, vous pouvez aller directement à la page en cliquant sur ce numéro. Pour revenir à la page d'origine, cliquez sur le bouton retour du logiciel de visionnage.

À propos du lecteur de bande Travan

Le lecteur TapeStor Travan 20 Go présente une capacité de 20 giga-octets et un taux de transfert de données pouvant atteindre 120 méga-octets par minute.

Remarque : Ces valeurs sont basées sur une compression des données de 2:1. Pour les capacités sans compression, divisez ces valeurs par deux. Les capacités, les rapidités de sauvegarde et les taux de transfert varieront en fonction du type de fichier et de la configuration du système.

Ce lecteur est également doté de la technologie Quantum FastSense(TM) permettant d'optimiser les taux de transfert de données entre le lecteur et l'hôte.

Remarque : Le lecteur TapeStor Travan 20 Go ne peut pas utiliser les bandes TR-1, TR-2, TR-3 ou QIC-80.

Éléments nécessaires pour l'installation

- Vous aurez besoin d'un tournevis standard (à lame plate) et d'un tournevis cruciforme pour installer le lecteur de bande dans votre ordinateur.

  Remarque : Avant d'installer le lecteur, notez son numéro de modèle (CTXXX) et son numéro de série et rangez-le en lieu sûr. Vous devrez fournir ces numéros pour tout appel de service. Les numéros sont indiqués sur la face inférieure du lecteur.

Lecteurs ATAPI

Informations relatives aux lecteurs ATAPI.

- Si votre ordinateur est muni d'un seul port IDE, il sera probablement raccordé à votre disque dur. Dans ce cas, vous devrez vous procurer et installer un adaptateur hôte ATAPI pour équiper le lecteur de bande d'un deuxième port IDE.
- Si l'ordinateur est muni de deux ports IDE et si aucun périphérique n'est raccordé au deuxième port, vous devez disposer d'un câble d'interface IDE à 40 broches pour le lecteur de bande.

Lecteurs SCSI

Informations relatives aux lecteurs SCSI.

- Vous devez disposer d'une carte hôte SCSI pour utiliser les lecteurs SCSI TapeStor Travan.
- Vous devez disposer d'un câble SCSI à 50 broches doté d'un nombre suffisant de connecteurs pour tous les périphériques SCSI.

Précautions importantes

Afin de protéger votre ordinateur et votre lecteur contre tout dégât d'origine électrostatique, respectez les directives suivantes :

- Avant d'ouvrir l'ordinateur ou de retirer le lecteur de sa pochette antistatique, reliez-vous à la terre en touchant le châssis métallique de votre ordinateur ou d'un autre objet relié à la masse. Pour une protection optimale, utilisez un bracelet de mise à la terre.

> **Remarque :** Pour être correctement relié à la terre, l'ordinateur doit être branché sur une prise électrique comportant une fiche de terre.

- Ne touchez pas les circuits imprimés et les puces électroniques du lecteur et de l'ordinateur.

Remarque :	Nous vous recommandons d'installer le logiciel de sauvegarde avant d'installer le lecteur de bande. Pour plus d'informations, veuillez vous reporter aux instructions accompagnant le logiciel de sauvegarde.

Chapitre 2

Installation d’un lecteur ATAPI

Examinez votre ordinateur

Avant d’installer le lecteur de bande, examinez l’intérieur de l’ordinateur ou lisez son manuel d’utilisation pour répondre aux questions suivantes. Cela vous permettra de déterminer si vous avez besoin d’un matériel supplémentaire pour installer le lecteur.

Disposez-vous de deux ports IDE ?

- Si votre ordinateur n'est doté que d'un seul port IDE, il est probablement utilisé par un disque dur (voir Figure 1). Dans ce cas, procurez-vous une carte hôte ATAPI et raccordez votre lecteur de bande au port IDE secondaire sur cette carte.

Figure 1 Un seul port IDE : disque dur relié au port principal

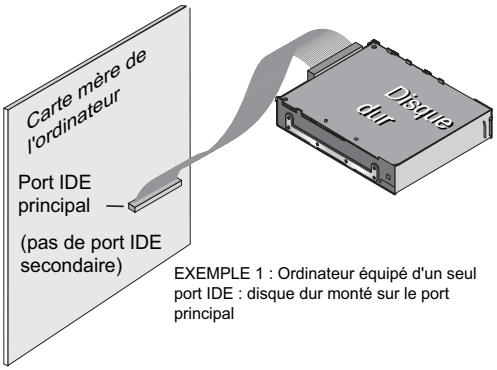

- Si vous disposez de deux ports IDE, le port IDE principal est sans doute déjà utilisé par un disque dur (voir Figure 2). Dans ce cas, raccordez le lecteur de bande au port IDE secondaire.

Figure 2 Point de raccord du lecteur de bande et du câble

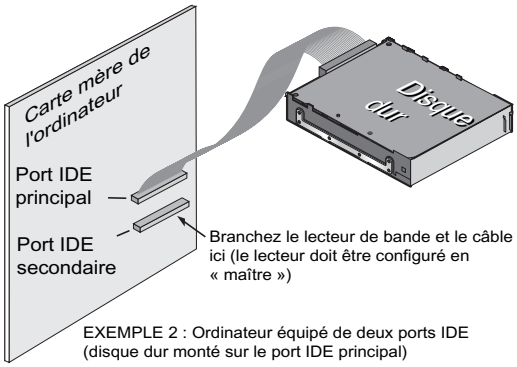

Un câble IDE à 40 broches est-il déjà branché au port IDE secondaire ?

- Si la carte IDE secondaire ne dispose pas déjà d'un câble, procurez-vous celui-ci avant d'installer votre lecteur de bande.

Réglez les cavaliers maître/esclave

D'autres périphériques sont-ils branchés sur votre port IDE secondaire ?

- Si un périphérique ATAPI compatible, tel qu'un CD-ROM, est déjà relié à votre port IDE secondaire (voir Figure 3), assurez-vous que le lecteur de bande est configuré en tant qu'« esclave ». Reportez-vous à la figure pour les réglages des cavaliers en mode maître/esclave. Le périphérique ATAPI existant doit être configuré en mode « maître ».

Figure 3 Ordinateur existant doté de deux ports IDE

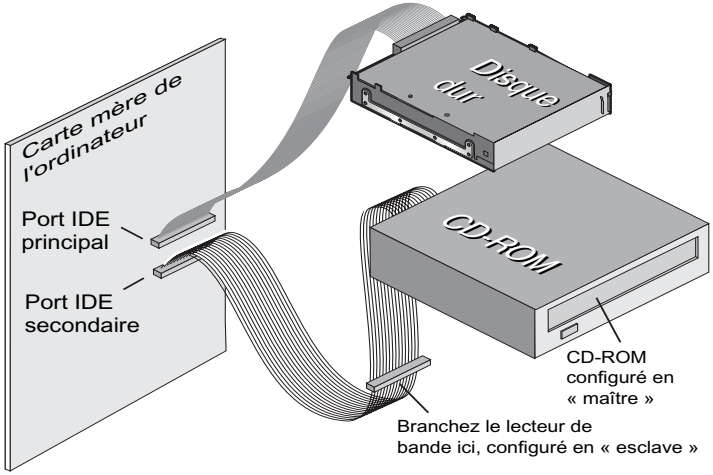

EXEMPLE 3 : Ordinateur équipé de deux ports IDE
(avec des périphériques ATAPI sur les deux ports IDE principal et secondaire)

Attention ! Ne branchez pas votre lecteur de bande sur un port IDE utilisé par un disque dur ou une carte son.

- Si votre lecteur de bande sera le seul périphérique présent sur le câble IDE, vous devez le configurer en mode « maître ». Retournez le lecteur et réglez le cavalier maître/esclave sur la position « maître » conformément au schéma.

Installez ou enlevez les pattes de fixation

Installez-vous le lecteur dans une baie de 3,5 pouces ou de 5,25 pouces ?

- Si le lecteur est monté dans une baie de 5,25 pouces et livré avec les pattes non montées, vous devez installer les pattes de fixation de part et d'autre du lecteur (voir Figure 4).

Figure 4 Montage des pattes de fixation

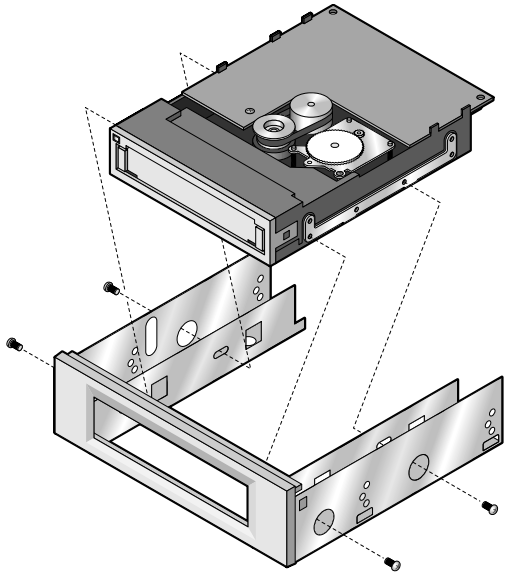

- Si vous montez le lecteur de bande dans une baie de 3,5 pouces, il vous faudra peut-être retirer les pattes de fixation de chaque côté du lecteur (voir Figure 5).

Figure 5 Démontage des pattes de fixation

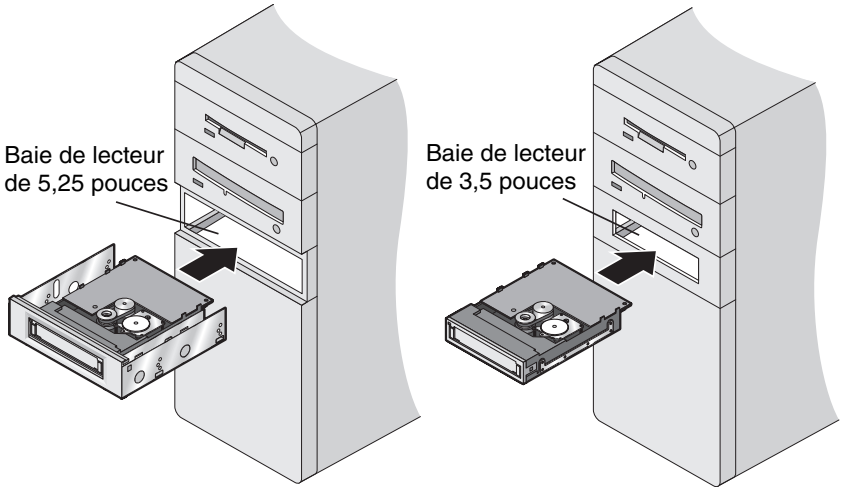

Montez le lecteur

Insérez le lecteur dans une baie non utilisée de façon à ce que sa face d'encastrement affleure au niveau du panneau avant de l'ordinateur. Fixez le lecteur avec quatre vis de montage sans trop serrer.

Raccordez votre lecteur de bande au port IDE secondaire

D'autres périphériques sont-ils branchés sur votre port IDE secondaire ?

- Si aucun autre périphérique n'est relié à votre port IDE secondaire, utilisez un nouveau câble IDE de 40 broches pour relier le lecteur de bande au port IDE secondaire (voir Figure 6). Le lecteur de bande doit être configuré en mode « maître ».

Figure 6 Utilisez un nouveau câble IDE de 40 broches

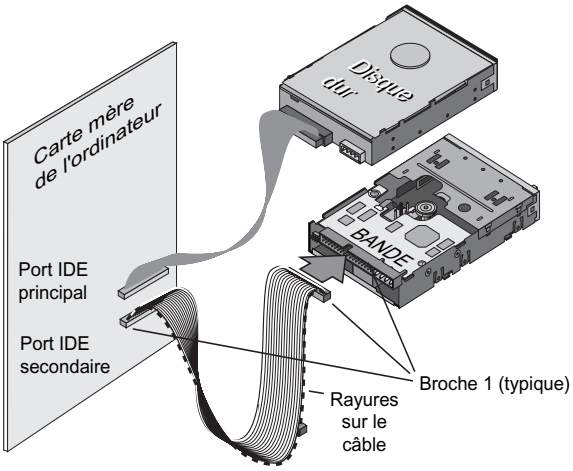

- Si un CD-ROM ou autre périphérique est déjà relié à votre port IDE secondaire, branchez le lecteur de bande au connecteur du milieu sur le câble IDE (voir Figure 7).

Figure 7 Raccordement du lecteur de bande au connecteur du milieu

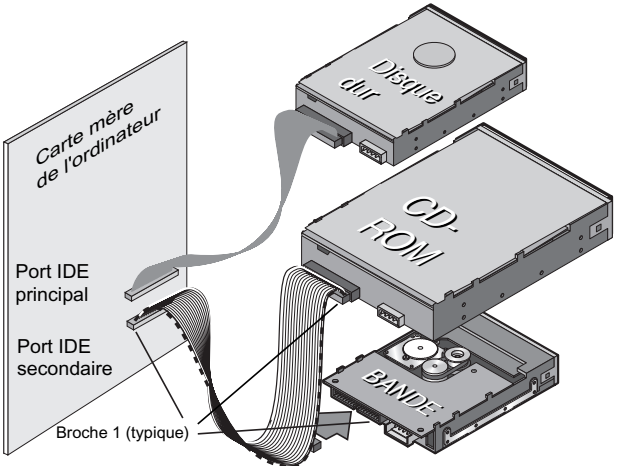

Attention ! Ne montez pas votre lecteur de bande sur un câble déjà utilisé par un disque dur ou une carte son.

Dans l'un ou l'autre cas, vérifiez que la broche 1 du lecteur de bande est bien reliée à la broche 1 du câble IDE et du connecteur du port IDE. Sur le lecteur de bande, la broche 1 est située à côté du câble d'alimentation à 4 fiches. Sur le câble IDE, la broche 1 est généralement repérée par une rayure sur le bord du câble.

Connectez le câble d'alimentation

Connectez un câble d'alimentation à 4 broches à l'arrière du lecteur de bande (voir Figure 8). Si tous les câbles d'alimentation de votre ordinateur sont utilisés par d'autres périphériques, vous pouvez acheter un câble d'alimentation en Y auprès de votre revendeur informatique.

Figure 8 Câble d'alimentation à 4 broches

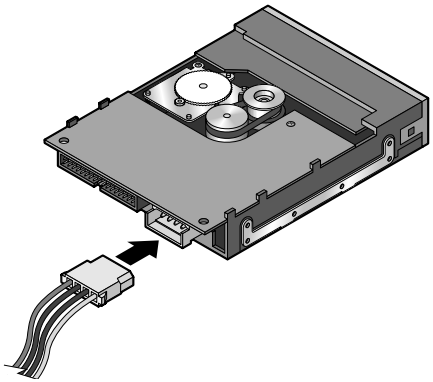

Vérifiez tous les câbles de votre système informatique

Assurez-vous qu'aucun câble ne s'est détaché pendant l'installation. Vérifiez qu'aucun câble ne risque d'être pincé ou plié quand vous remettez en place le couvercle de l'ordinateur.

Réinstallez le couvercle de l’ordinateur

Votre nouveau lecteur de bande est maintenant prêt à fonctionner.

Chapitre 3

Installation d’un lecteur SCSI

Définissez le numéro d'identification SCSI du lecteur

Envisagez-vous de raccorder d’autres périphériques SCSI au même câble SCSI que le lecteur de bande ?

Remarque :	Pour utiliser un lecteur de bande SCSI TapeStor Travan, vous devez disposer d’un contrôleur SCSI et d’un câble SCSI à 50 broches (connexion étroite) présentant au moins un connecteur SCSI inutilisé. Ces lecteurs ne peuvent pas être raccordés aux connecteurs SCSI à 68 broches (connexion large).

- Si le lecteur de bande est le seul périphérique sur le bus SCSI, passez directement à l’étape Installez ou enlevez les pattes de fixation, page 16.
- Si le lecteur de bande partagera le bus SCSI avec d’autres périphériques, vérifiez les numéros d’ID SCSI que ces derniers utilisent. Choisissez ensuite un numéro d’ID SCSI pour le lecteur qui n’est utilisé par aucun autre périphérique. La figure 9 affiche les réglages des cavaliers de chaque numéro d'identification SCSI.

Figure 9 Lecteur représenté à l'envers

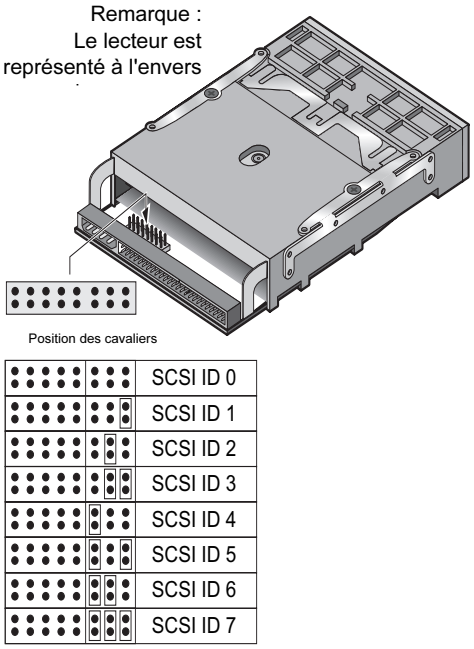

Vérifiez la terminaison SCSI

Le nouveau lecteur de bande sera-t-il le dernier ou le seul périphérique SCSI sur le câble SCSI ?

- Si le lecteur n'est pas destiné à être le dernier ou le seul périphérique sur le câble SCSI (voir Figure 1, page 6), un cavalier doit être présent sur les broches de terminaison SCSI conformément à la figure.
- Si votre lecteur de bande sera au milieu d'une chaîne SCSI, (voir Figure 2, page 6), vous devez désactiver la terminaison SCSI sur le lecteur. Pour ce faire, retirez le cavalier de terminaison (voir Figure 10). Assurez-vous que la terminaison est activée pour le dernier périphérique SCSI sur le câble.

Figure 10 Lecteur de bande au milieu d'une chaîne SCSI

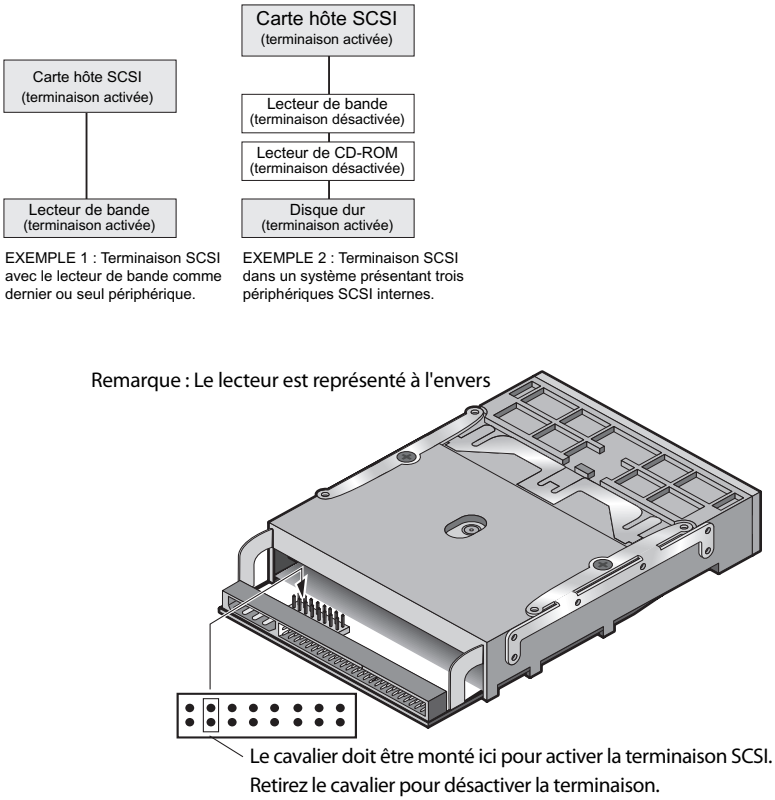

Remarque : Si l'ordinateur est équipé de périphériques SCSI externes ou de périphériques SCSI branchés à un câble SCSI large (68 broches), consultez le manuel de la carte hôte SCSI pour plus de détails sur les terminaisons.

Vérifiez les options SCSI supplémentaires

Les réglages d'usine par défaut du lecteur pour l'alimentation de la terminaison et la parité s'appliquent à la plupart des ordinateurs et des cartes hôte SCSI. Ne modifiez pas ces réglages si l'accès au lecteur de bande ne vous pose aucun problème.

- Alimentation de terminaison SCSI : Si vous devez désactiver l'alimentation de la terminaison, retirez le cavalier d'alimentation de la terminaison (voir Figure 11).
- Contrôle de parité : Si vous devez désactiver le contrôle de parité, retirez le cavalier de parité (voir Figure 11).

Figure 11 Options supplémentaires

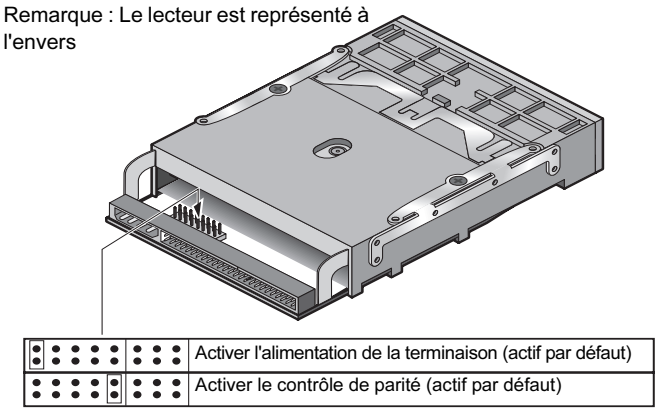

Installez ou enlevez les pattes de fixation

Installez-vous le lecteur dans une baie de 3,5 pouces ou de 5,25 pouces ?

- Si le lecteur est monté dans une baie 5,25 pouces et s'il est livré avec les pattes non montées, vous devez installer les pattes de fixation de part et d'autre du lecteur conformément au schéma.
- Si vous montez le lecteur de bande dans une baie de 3,5 pouces, il vous faudra peut-être retirer les pattes de fixation de chaque côté du lecteur (voir Figure 12).

Figure 12 Montage des pattes de fixation

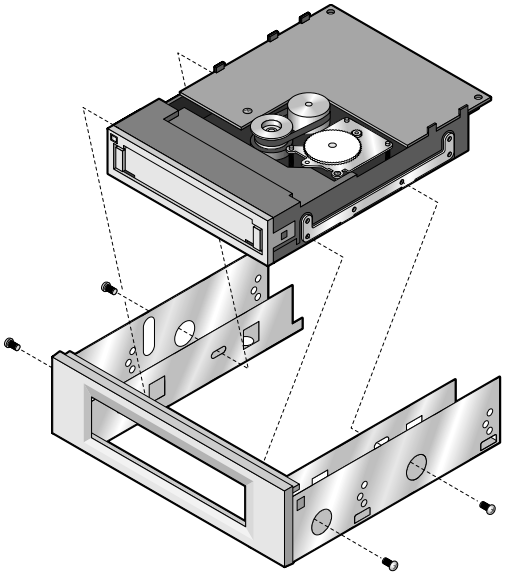

Montez le lecteur

Insérez le lecteur dans une baie non utilisée de façon à ce que sa face d'encastrement affleure au niveau du panneau avant de l'ordinateur (voir Figure 13). Fixez le lecteur avec quatre vis de montage sans trop serrer.

Figure 13 Démontage des pattes de fixation

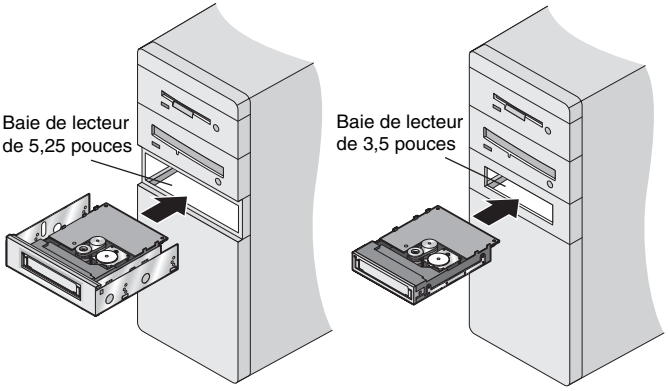

Branchez le lecteur dans la carte hôte SCSI

Si vous avez activé la terminaison SCSI pour le lecteur de bande, branchez le lecteur dans le dernier connecteur à 50 broches du câble SCSI. Sinon, branchez le lecteur de bande dans le connecteur à 50 broches inutilisé le plus proche de l'extrémité du câble SCSI (voir Figure 14). Assurez-vous que la broche 1 du câble (indiquée par une bande) est connectée à la broche 1 sur la carte hôte et sur le lecteur.

Figure 14 Reliez le lecteur de bande au connecteur à 50 broches inutilisé

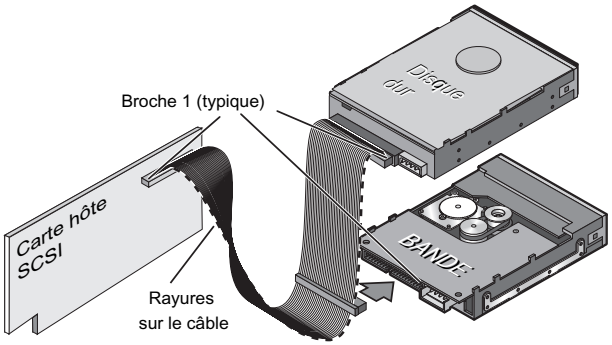

Remarque : Dans cette configuration,
la terminaison SCSI pour le disque dur doit être activée.
La terminaison SCSI pour le lecteur de bande doit être désactivée.

Remarque : Les lecteurs SCSI TapeStor Travan utilisent un connecteur SCSI de 50 broches. Ces lecteurs ne peuvent pas être connectés aux connecteurs SCSI de 68 broches (larges).

Connectez le câble d'alimentation

Connectez un câble d'alimentation à 4 broches à l'arrière du lecteur de bande (voir Figure 15). Si tous les câbles d'alimentation de votre ordinateur sont utilisés par d'autres périphériques, vous pouvez acheter un câble d'alimentation en Y auprès de votre revendeur informatique.

Figure 15 Connexion d'un câble d'alimentation

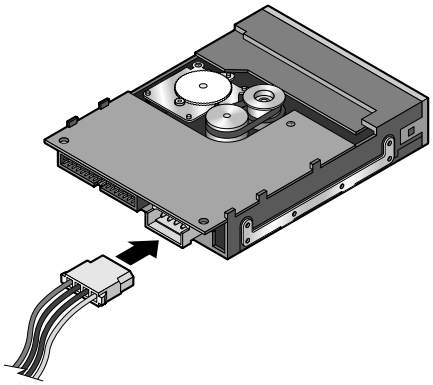

Vérifiez tous les câbles de votre système informatique

Assurez-vous qu'aucun câble ne s'est détaché pendant l'installation. Vérifiez qu'aucun câble ne risque d'être pincé ou plié quand vous remettez en place le couvercle de l'ordinateur.

Réinstallez le couvercle de l'ordinateur

Votre nouveau lecteur de bande est prêt à fonctionner.

Chapitre 4

Utilisation et entretien

Chargement et éjection des cartouches

L'avant de votre lecteur comporte une ouverture pour l'insertion des cartouches Travan. Un volet de protection recouvre l'ouverture. Le témoin d'activité du lecteur se trouve en haut à gauche du volet (voir Figure 16).

Pour charger une cartouche

Insérez la cartouche dans le lecteur avec la base métallique tournée vers le bas et la languette rouge de protection en écriture du côté gauche. La cartouche ne peut s'insérer que dans un sens. Poussez fermement la cartouche dans le lecteur jusqu'à ce qu'elle bute (environ le tiers de la cartouche reste visible à l'extérieur du lecteur).

Pour décharger une cartouche

Attendez jusqu'à ce que le témoin d'activité du lecteur soit bien éteint. Puis saisissez les côtés accessibles de la cartouche et tirez-la droit hors du lecteur. Si le témoin d'activité s'est éteint alors que la sauvegarde ou la restauration ne vous semble pas terminée, recommencez l'opération.

Figure 16 Chargement et éjection d'une cartouche

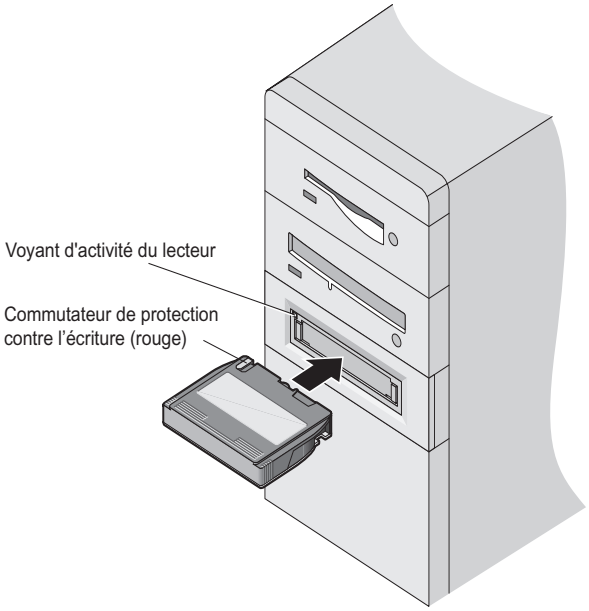

Attention ! Ne retirez pas une cartouche de bande si le voyant d'activité du lecteur est allumé.

Manipulation des cartouches Travan

Bien que les cartouches Travan soient construites solidement, elles doivent être manipulées avec soin. Prenez les précautions suivantes :

- Stockez les cartouches dans leur étui de protection quand vous ne les utilisez pas.
- Protégez les cartouches de la poussière, des impuretés et de l'humidité.
- Protégez les cartouches des rayons directs du soleil et des sources de chaleur comme les radiateurs ou les conduites d'air chaud.
- N'exposez pas les cartouches à des températures extrêmes ou à des changements rapides de température.

- Éloignez les cartouches des sources de champs électromagnétiques telles que les téléphones, les écrans d'ordinateur, les imprimantes, les dictaphones, les calculatrices mécaniques ou à impression, les moteurs ou les effaceurs.
- N'ouvrez pas la porte d'accès à la bande d'une cartouche, et ne touchez pas la bande elle-même. Une empreinte digitale peut empêcher le lecteur de lire des informations sur la bande.

Tension des bandes

Les bandes Travan doivent être fréquemment retendues pour assurer l'intégrité des données et optimiser la performance du lecteur. En cas de problème de lecture de bande, retendez la bande, puis réessayez. Reportez-vous au manuel de votre logiciel pour plus de détails sur la tension des bandes.

Nous recommandons de retendre une bande à chaque fois que :

- Avant chaque sauvegarde
- Une cartouche n'a pas été utilisée pendant plus d'un mois
- Une cartouche est tombée
- Une cartouche a été transportée d'un lieu à un autre
- Une cartouche a été exposée à un changement de température significatif

Pour des performances optimales, il est recommandé de retendre les cartouches avant chaque utilisation si votre logiciel de sauvegarde ne les retend pas automatiquement. Consultez la documentation incluse avec la cartouche pour des recommandations supplémentaires sur la manipulation des cartouches.

Nettoyage du mécanisme du lecteur de bande

Nous recommandons le nettoyage régulier du mécanisme du lecteur de bande avec une cartouche de nettoyage à sec Travan approuvée. Généralement, plus les conditions de fonctionnement sont extrêmes (plus il y a de poussière ou d'humidité dans l'air), plus le nettoyage du lecteur doit être fréquent. Nettoyez immédiatement le lecteur si vous observez une augmentation du nombre d'erreurs lorsque que vous utilisez le logiciel de sauvegarde ou si un message de nettoyage TapeAlert s'affiche.

Avec la nouvelle génération des têtes de lecteur de bande Travan que nous utilisons, seule la méthode de nettoyage à sec par cartouche est prise en charge. Cette méthode n'implique aucun matériau inflammable et fournit une surface d'enregistrement propre en essuyant les débris pendant que la bande de nettoyage passe sur la tête de lecture.

Réglage du commutateur de protection contre l'écriture

Les cartouches Travan sont dotées d'un commutateur ou « verrou » de protection contre l'écriture dans le coin supérieur gauche de la cartouche. Quand le commutateur de protection contre l'écriture est en position non verrouillée, la cartouche est prête pour la lecture et l'écriture normales. Quand le commutateur de protection contre l'écriture est en position verrouillée, le lecteur peut lire les données, mais ne peut pas écrire sur la cartouche. Les cartouches sont réglées en usine avec le commutateur de protection contre l'écriture en position non verrouillée (voir Figure 17).

Figure 17 Commutateur de protection contre l'écriture

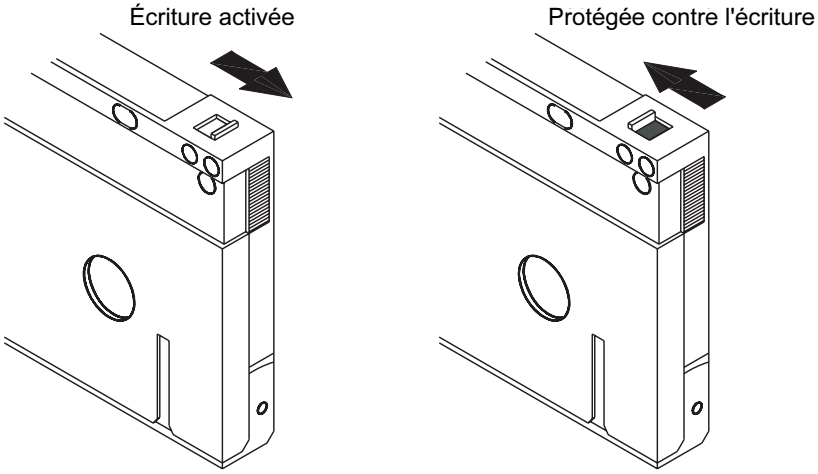

Cartouches recommandées

Le tableau 1 récapitule les types de cartouches de bande pouvant être utilisés avec le lecteur TapeStor Travan 20 Go.

Tableau 1 Cartouches de bande compatibles

	Format de bande	**Capacité de la bande***
Lecture/ écriture	Travan 20/NS20 (TR-5) (les autres formats de bande ne sont pas compatibles)	20 Go
Lecture seule	Travan 8 (TR-4) (les autres formats de bande ne sont pas compatibles)	8 Go

Remarque : *Les capacités sont basées sur une compression de données de 2:1. Pour les capacités sans compression, divisez ces valeurs par deux. Les capacités, les rapidités de sauvegarde et les taux de transfert varieront en fonction du type de fichier et de la configuration du système.

Chapitre 5

Dépannage

Dépannage des problèmes d'installation

Si, après avoir installé le lecteur Travan 20 Go, votre ordinateur ne reconnaît pas votre lecteur de bande ou le CD-ROM :

- Vérifiez que tous les câbles sont solidement branchés.
- Assurez-vous que le logiciel de sauvegarde est correctement installé.
- Vérifiez auprès du fabricant du chipset de votre contrôleur ATAPI que vous disposez des derniers pilotes pour votre système d'exploitation. L'utilisation de pilotes incorrects ou périmés peut limiter la prise en charge du matériel et empêcher Windows de détecter votre lecteur de bande.
- Vous devrez peut-être reconfigurer votre lecteur de bande en « maître » ou « esclave » à l'aide des cavaliers maître/esclave. Les cavaliers de type maître/esclave sont situés sur la face inférieure du lecteur, derrière le connecteur d'interface (voir Figure 18).
    - Si le lecteur de bande est le seul périphérique présent sur le câble IDE, placez les cavaliers dans la configuration « maître ».
    - Si deux périphériques ATAPI sont sur un même câble, vérifiez que le lecteur de bande est configuré en « esclave ». Configurez l'autre périphérique en « maître » (voir Figure 11, page 16).

Figure 18 Réglage des cavaliers

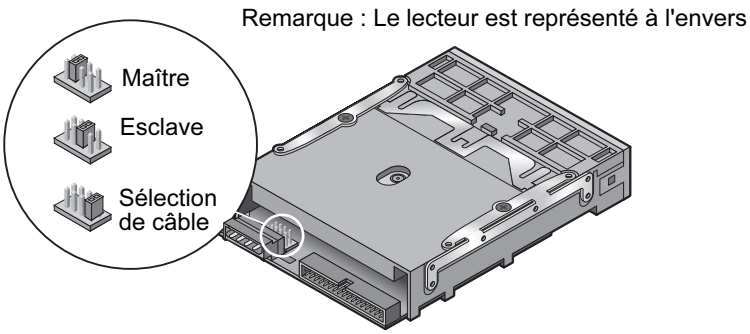

Dépannage de l'installation (lecteurs SCSI)

Si, après avoir installé un lecteur de bande SCSI, votre ordinateur ne reconnaît pas le lecteur de bande ou le CD-ROM :

- Assurez-vous d'avoir installé et configuré correctement le logiciel de sauvegarde.
- Vérifiez que tous les câbles sont solidement branchés.
- Vérifiez le numéro ID SCSI de chaque périphérique de la chaîne SCSI pour vous assurer que chaque périphérique a une identité unique (le contrôleur est normalement défini sur ID 7 ; le disque dur amorçable sur ID 0).
- Assurez-vous que la terminaison SCSI est correctement configurée pour chaque périphérique SCSI. La terminaison doit être activée pour les périphériques SCSI à chaque extrémité de la chaîne SCSI. La terminaison SCSI de tous les autres périphériques SCSI doit être désactivée.

Remarque : Consultez le manuel de la carte hôte SCSI pour régler les terminaisons si le système est équipé de périphériques SCSI externes ou SCSI larges (68 broches).

- Veillez à utiliser les tous derniers pilotes pour la carte hôte SCSI et le système d'exploitation. Contactez le fabricant de votre carte hôte SCSI pour plus de détails sur les pilotes.

Dépannage relatif à l'utilisation de bandes

Si, après une période de bon fonctionnement, le lecteur de bande échoue lors d'une sauvegarde ou d'une restauration :

- Vérifiez que tous les câbles sont correctement branchés et que les cavaliers sont bien configurés.
- Retendez la bande conformément aux instructions du manuel de votre logiciel de sauvegarde.
- Éteignez l'ordinateur. Attendez que l'ordinateur s'arrête complètement, puis redémarrez le système. Exécutez à nouveau le logiciel de sauvegarde, en vous assurant qu'aucun autre programme (comme un programme antivirus, par exemple) ne s'exécute.
- Retirez la cartouche et réinsérez-la dans le lecteur.
- Essayez une autre cartouche ; de préférence une qui n'a pas encore été utilisée.
- Veillez à utiliser le type de cartouche de bande approprié (voir Tableau 1, page 26). Vous ne pouvez pas utiliser les bandes TR-1, TR-2, TR-3 ou QIC-80 avec les lecteurs Travan 20 Go.
- Nettoyez le mécanisme de la bande (voir Nettoyage du mécanisme du lecteur de bande, page 24).